Koran AG Bewässerung

Filter-Anlagen Wassermotoren Werkstrasse 10 Tel. 044 929 22 01 Fax. 044 929 22 09
Springbrunnen Pumpanlagen 8627 Grüningen Internet: www.koran-bewaesserung.ch

Ersatzteilliste Kreis- und Wenderegner

Parts list Sprinkler full or part circle

Liste de pièces détachées Arroseur circulaire et à sécteur

Modell RL 1041

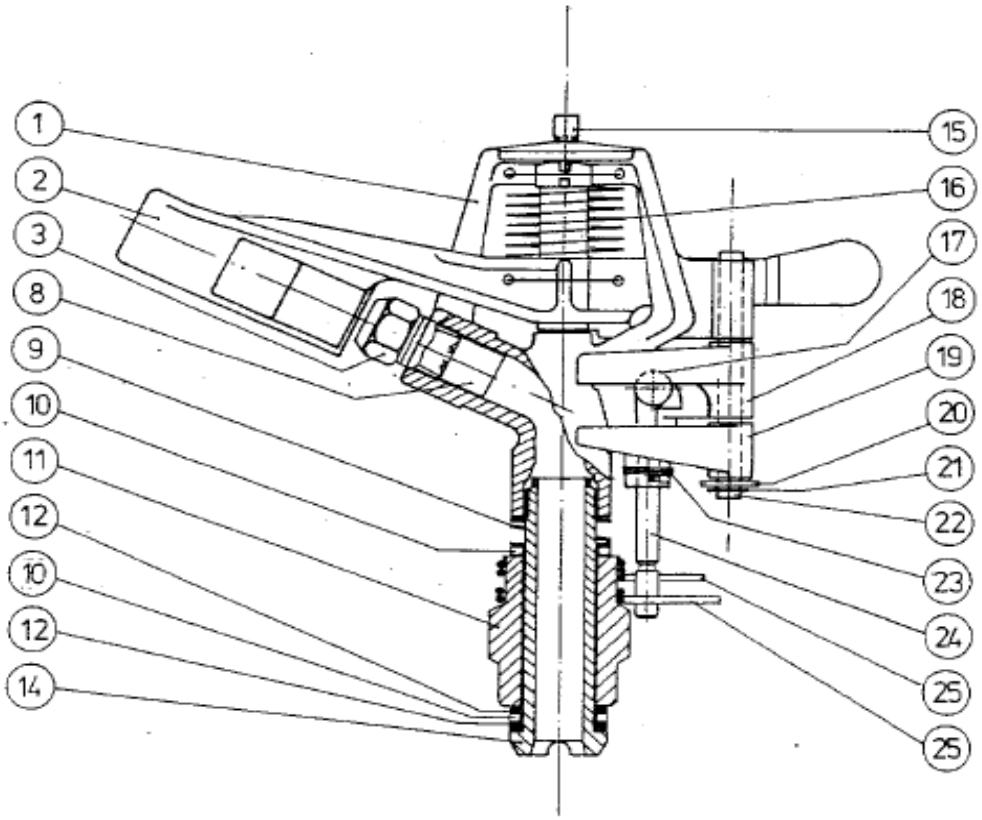

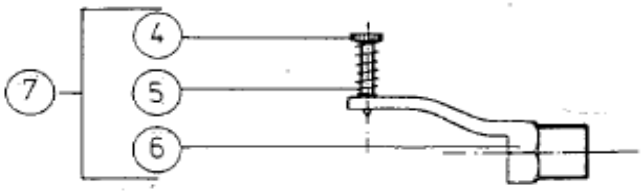

Koran AG
Bewässerung
Werkstrasse 10
8627 Grüningen
www.koran-bewaesserung.ch

Modell RL 1041

Kreis- und Wenderegner
Ersatzteilliste 2016

Sprinkler full or part circle
Parts list

Arroseur circulaire et à sécteur
Liste de pièces détachées

Pos. Nr. Item No. Pos. No.	***Ersatzteil (D)***	***Part (E)***	***Pièce détachée (F)***	***Art. Nr. Part No. Art. No.***	***Stück Qty. Pièce***	
1	Regnerkopf	head	tête	RL 1041-01	1	
2	Schwinghebel	lever	levier	RL 1040-02	1	
3	Normaldüse	nozzle range	buse simple	RL 1040-03	1	
4	Schraube	screw	vis	RL 1040-04	1	
5	Feder	spring	ressort	RL 1040-05	1	
6	Düsenkörper	nozzle range	buse	RL 1040-06	1	
7	Strahlstörerdüse komplett	break-up nozzle complete	buse à brise-jet complet	RL 1040-07	1	
8	Strahlrichter	stream-straightener	dresseur	RL 1040-08	1	
9	Feder	spring	ressort	RL 1040-09	1	
10	Dichtung Teflon	washer	joint	RL 1040-10	2	
11	Mutter	bearing	ecrou	RL 1040-11	1	
12	Dichtung Gummi	washer	joint	RL 1040-12	2	
14	Spindel	spindle	axe central	RL 1040-14	1	
15	Stift	shaft	cheville	RL 1040-15	1	
16	Feder, Schwinghebelfeder	spring	ressort	RL 1040-16	1	
17	Feder, Umschaltfeder	spring	ressort	RL 1041-17	1	
18	oberer Umschalthebel	trip upper	levier de renversement suppérieure	RL 1041-18	1	
19	unterer Umschalthebel	trip lower	levier de renversement inférieure	RL 1041-19	1	
20	Scheibe	washer	disque	RL 1041-20	1	
21	Sicherungsring	ring	arrêt	RL 1041-21	1	
22	Stift	shaft	cheville	RL 1041-22	1	
23	Feder, Arretierfeder	spring	ressort	RL 1041-23	1	
24	Stift	shaft	barette	RL 1041-24	1	
25	Klammer für Sektor	arc-stop	bride de fixation	RL 1041-25	2	

Koran AG
Bewässerung
Werkstrasse 10
8627 Grüningen
www.koran-bewaesserung.ch